第１０回

Kurobeカップ

U9サッカー大会

[会場] 富山県黒部市　中ノ口緑地公園　芝生広場

[期日] ２０２２年６月２５日（土）・６月２６日（日）

[主催] 黒部市サッカー協会

[主管] 黒部市サッカー協会　４種　保護者連合

[協賛] ・㈱太陽スポーツ　・㈱モルテン
・㈱旅行企画　他数社

第１０回Kurobeカップ大会要項

【主　旨】
黒部市、下新川地区の少年・少女、さらには富山県のサッカー普及活動に貢献すると同時に、
県内外の優秀なチームと試合を行なうことで、技術の向上を図ると共に友情・親睦を深める。
【日　時】　　２０２２年６月２５日・２０２２年６月２６日
【会　場】　　黒部市中ノ口緑地公園芝生広場　（0765）-65-0551
【参加チーム】　全２４チーム（別紙参照）
【参加費】1ﾁｰﾑ　10,000円
【出場選手】
小学校３年生以下の選手で、８人制とする。（スポーツ保険に加入の事）
（ｻｯｶｰを始めたばかりの４年生の出場を認める）
【開会式】
　行いません。試合に間に合うようおこしください。
　大会参加費等の受け付けは、本部にて６月２５日（土）午前8時30分から行います。
　また、代表者打ち合わせを６月２５日（土）午前9時から行います。
　遠方のチームで間に合わないチームは、到着後本部までお越しください。
【表彰式・閉会式】
　２日目　各該当試合終了後、会場にて行います（該当ﾁｰﾑのみ参加を願います）
【表彰対象】
◆Kurobe Cup トーナメント
　優勝チームに優勝トロフィー（持ち回り）を授与する。
　準優勝チームにトロフィー・３位チームに楯を授与する。
　敢闘賞・努力賞ﾁｰﾑに楯を授与する。
◆名水 Cup トーナメント
　優勝 ・準優勝チームにトロフィー ・３位 チームに楯を授与する。
　敢闘賞・努力賞ﾁｰﾑに楯を授与する。
◆温泉カップトーナメント
　優勝チームにトロフィーを授与する
◆個人賞
　KurobeCup　ﾄｰﾅﾒﾝﾄ優勝ﾁｰﾑより最優秀選手（1名、監督推薦）には大会MVPとして
　トロフィーを授与する
　各チーム１名優秀選手賞（受付時に渡す）を授与する。
【大会ルール】別紙（コート配置図）参照
【試合形式】
　8人制　交代は自由
　６月２５日（土）　予選リーグ　＋　フレンドリー
　６月２６日（日）　順位トーナメント（1日目、予選終了チームより抽選にて組み合わせを決定）
【試合時間】
　予選 ・順位ﾄｰﾅﾒﾝﾄ　共に　１２分＋５分＋１２分　とします。

【順位の決定方法】

予選リーグ

3チームによる総当たりにて行う　勝ち→3点、 引き分け→1点、 負け→0点

① 勝ち点が同じ場合、得失点差　② それでも同じ場合、総得点

③ それでも同じ場合、当該ﾁｰﾑ対戦成績

④ それでも同じ場合、代表者の抽選にて順位を決する。

【順位ﾄｰﾅﾒﾝﾄ及びリーグ戦】

各グループ1位　Kurobeｶｯﾌﾟトーナメント

各グループ2位　名水カップトーナメント

各グループ3位　温泉カップトーナメント

順位トーナメント戦では、得点が同じ場合PK戦（各チーム代表選手3人、以後サドンデス）で勝敗を決する。

大会決勝戦のみ同点の場合12分（6分－1分－6分）の延長戦→PK戦（3人）以後ｻﾄﾞﾝﾃﾞｽにて勝敗を決する。

【審判について】

全試合2人制

帯同審判にて行う（決勝戦については本部にて行う）

予選・ﾄｰﾅﾒﾝﾄ共に両当該チームにて行い、対戦表左側が主審、主審は本部にてカードを受け取り、試合終了後,本部に提出のこと

本部の審判割を守ること　（フレンドリーは当該チームで話し合い決定すること）

審判服着用が望ましいが選手と区別がつく服装は認める。

【その他】

試合球　4号球(本部で準備)

パークゴルフ場でボールを蹴らない（アップもしない）でください。

パークゴルフ場内にテントを設置しないでください。（保護者待機もしない事）

【注意事項】

・帯同指導者は、当該チームを掌握指導する責任ある指導者であること。

・参加選手は、健康であり、かつ保護者の同意を得ること。

・参加チームは障害保険（スポーツ安全障害保険）に必ず加入していること。

・大会参加の事実の責任の所在は　参加者の親権者にある。

・怪我・病気等には応急手当はいたしますが、当方では責任は持ちません。

（黒部市民病院　黒部市三日市1108-1　TEL0765－54－2211）

問合せ

黒部市サッカー協会4種委員（グランザスFC）　能登純平　TEL090-7086-8086

第１０回KurobeカップU-9サッカー大会参加チーム

2022年6月25日(土)

番号	チーム名	地区(県名)	備　考
1	ＦＣマルーンＵ－１２	富山市	
2	ＦＣ　ひがしＪｒ	富山市	
3	富山中央ＦＣ	富山市	
4	ブルーソックスJr	富山市	
5	水橋FC	富山市	
6	みなみＦＣ	富山市	
7	神通SC	富山市	
8	鵜坂キッカーズ	富山市	
9	新庄クラブ	富山市	
10	ＪＫキッズなめりかわ	滑川市	
11	住吉ＳＳＳ	魚津市	
12	KSS　UOZU	魚津市	
13	プリマヴェーラ入善Jr	入善町	
14	グランザスFC	黒部市	
15	デランテロFCジュニア	石川県	
16	大徳SSS	石川県	
17	菊川FC　Jr.	石川県	
18	高山東	岐阜県	
19	聖隷Jr	静岡県	
20	長野FCガーフ	長野県	
21	ReiZ長岡FC	新潟県	
22	糸魚川FC U12	新潟県	
23	上越春日	新潟県	
24	上川西JFC	新潟県	

A グループ

	KSS UOZU	FCマルーンU－12	上川西JFC	勝点	総得点	総失点	得失点	順位
KSS UOZU		A-1	A-3					
FCマルーンU－12	A-1		A-5					
上川西JFC	A-3	A-5						

B グループ

	ブルーソックスJr	神通SC	ReiZ長岡FC	勝点	総得点	総失点	得失点	順位
ブルーソックスJr		A-2	A-4					
神通SC	A-2		A-6					
ReiZ長岡FC	A-4	A-6						

C グループ

	グランザスFC	新庄クラブ	大徳SSS	勝点	総得点	総失点	得失点	順位
グランザスFC		B-1	B-3					
新庄クラブ	B-1		B-5					
大徳SSS	B-3	B-5						

D グループ

	FC ひがしJr	上越春日	高山東	勝点	総得点	総失点	得失点	順位
FC ひがしJr		B-2	B-4					
上越春日	B-2		B-6					
高山東	B-4	B-6						

E グループ

	富山中央FC	住吉SSS	菊川FC Jr.	勝点	総得点	総失点	得失点	順位
富山中央FC		C-1	C-3					
住吉SSS	C-1		C-5					
菊川FC Jr.	C-3	C-5						

F グループ

	みなみFC	JKキッズなめりかわ	長野FCガーフ	勝点	総得点	総失点	得失点	順位
みなみFC		C-2	C-4					
JKキッズなめりかわ	C-2		C-6					
長野FCガーフ	C-4	C-6						

G グループ

	プリマヴェーラ入善Jr	水橋FC	デランテロFCジュニア	勝点	総得点	総失点	得失点	順位
プリマヴェーラ入善Jr		D-1	D-3					
水橋FC	D-1		D-5					
デランテロFCジュニア	D-3	D-5						

H グループ

	鵜坂キッカーズ	糸魚川FC U12	聖隷Jr	勝点	総得点	総失点	得失点	順位
鵜坂キッカーズ		D-2	D-4					
糸魚川FC U12	D-2		D-6					
聖隷Jr	D-4	D-6						

第１０回KurobeカップU-9サッカー大会　予選　６月２５日（土）　（　１２＋3＋１２　）　会場　黒部市中の口緑地公園芝生広場

	Aコート			Bコート			Cコート			Dコート	
時 間	番号	対	戦	番号	対	戦	番号	対	戦	番号	対	戦
10:00	A-1	FCマルーンU－12	KSS UOZU	B-1	新庄クラブ	グランザスFC	C-1	住吉SSS	富山中央FC	D-1	水橋FC	プリマヴェーラ入替Jr
		—			—			—			—	
		—			—			—			—	
10:40	A-2	神通SC	ブルーソックスJr	B-2	上越春日	FC ひがしJr	C-2	JKキッズなめりかわ	みなみFC	D-2	糸魚川FC U12	鵜坂キッカーズ
		—			—			—			—	
		—			—			—			—	
11:20	A-3	KSS UOZU	上川西JFC	B-3	グランザスFC	大徳SSS	C-3	富山中央FC	菊川FC Jr.	D-3	プリマヴェーラ入替Jr	デランテロFCジュニア
		—			—			—			—	
		—			—			—			—	
12:00	A-4	ブルーソックスJr	ReiZ長岡FC	B-4	FC ひがしJr	高山東	C-4	みなみFC	長野FCガーフ	D-4	鵜坂キッカーズ	聖隷Jr
		—			—			—			—	
		—			—			—			—	
12:40	A-5	上川西JFC	FCマルーンU－12	B-5	大徳SSS	新庄クラブ	C-5	菊川FC Jr.	住吉SSS	D-5	デランテロFCジュニア	水橋FC
		—			—			—			—	
		—			—			—			—	
13:20	A-6	ReiZ長岡FC	神通SC	B-6	高山東	上越春日	C-6	長野FCガーフ	JKキッズなめりかわ	D-6	聖隷Jr	糸魚川FC U12
		—			—			—			—	
		—			—			—			—	
14:00	F	A-1位	B-3位	F	A-2位	B-1位	F	E-1位	F-3位	F	E-2位	F-1位
		—			—			—			—	
		—			—			—			—	
14:40	F	A-3位	B-2位	F	C-1位	D-3位	F	E-3位	F-2位	F	G-1位	H-3位
		—			—			—			—	
		—			—			—			—	
15:20	F	C-2位	D-1位	F	C-3位	D-2位	F	G-2位	H-1位	F	G-3位	H-2位
		—			—			—			—	
		—			—			—			—	

以後、17時までTM可能・各チームにて対戦相手を確定し申し込み願います。

第１０回KurobeカップU-9サッカー大会　トーナメント６月２６日（日）　（　１２＋３＋１２　）　会場　黒部市中の口緑地公園芝生広場

	Aコート			Bコート			Cコート			Dコート		
時 間	番号	対	戦	番号	対	戦	番号	対	戦	番号	対	戦
9:00	A-7	A-3位	B-3位	B-7	C-3位	D-3位	C-7	E-3位	F-3位	D-7	G-3位	H-3位
		―			―			―			―	
		―			―			―			―	
		―			―			―			―	
9:40	A-8	A-2位	B-2位	B-8	C-2位	D-2位	C-8	E-2位	F-2位	D-8	G-2位	H-2位
		―			―			―			―	
		―			―			―			―	
		―			―			―			―	
10:20	A-9	A-1位	B-1位	B-9	C-1位	D-1位	C-9	E-1位	F-1位	D-9	G-1位	H-1位
		―			―			―			―	
					―			―			―	
		―			―			―			―	
11:00	A-10	A-7の勝ち	B-7の勝ち	B-10	C-7の勝ち	D-7の勝ち	C-10	A-7の負け	B-7の負け	D-10	C-7の負け	D-7の負け
		―			―			―			―	
		―			―			―			―	
		―			―			―			―	
11:40	A-11	A-8の勝ち	B-8の勝ち	B-11	C-8の勝ち	D-8の勝ち	C-11	A-8の負け	B-8の負け	D-11	C-8の負け	D-8の負け
		―			―			―			―	
		―			―			―			―	
		―			―			―			―	
12:20	A-12	A-9の勝ち	B-9の勝ち	B-12	C-9の勝ち	D-9の勝ち	C-12	A-9の負け	B-9の負け	D-12	C-9の負け	D-9の負け
		―			―			―			―	
		―			―			―			―	
		―			―			―			―	
13:00	A-13	A-10の勝ち	B-10の勝ち	B-13	A-10の負け	B-10の負け	C-13	C-10の勝ち	D-10の勝ち	D-13	C-10の負け	D-10の負け
		―			―			―			―	
		―			―			―			―	
		―			―			―			―	
13:40	A-14	A-11の勝ち	B-11の勝ち	B-14	A-11の負け	B-11の負け	C-14	C-11の勝ち	D-11の勝ち	D-14	C-11の負け	D-11の負け
		―			―			―			―	
		―			―			―			―	
		―			―			―			―	
14:20	A-15	A-12の勝ち	B-12の勝ち	B-15	A-12の負け	B-12の負け	C-15	C-12の勝ち	D-12の勝ち	D-15	C-12の負け	D-12の負け
		―			―			―			―	
		―			―			―			―	
		―			―			―			―	

Kurobeカップトーナメント

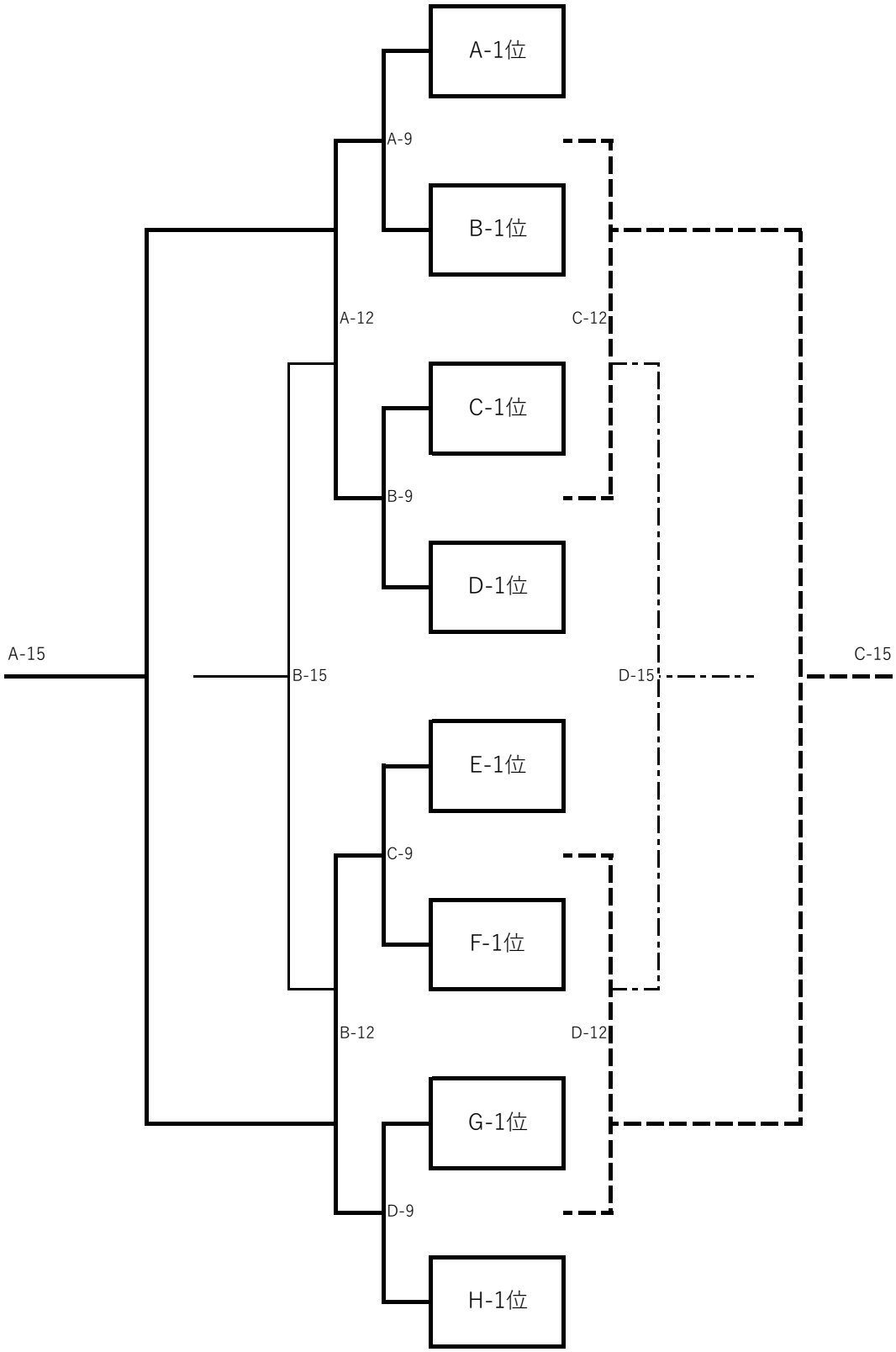

名水カップトーナメント

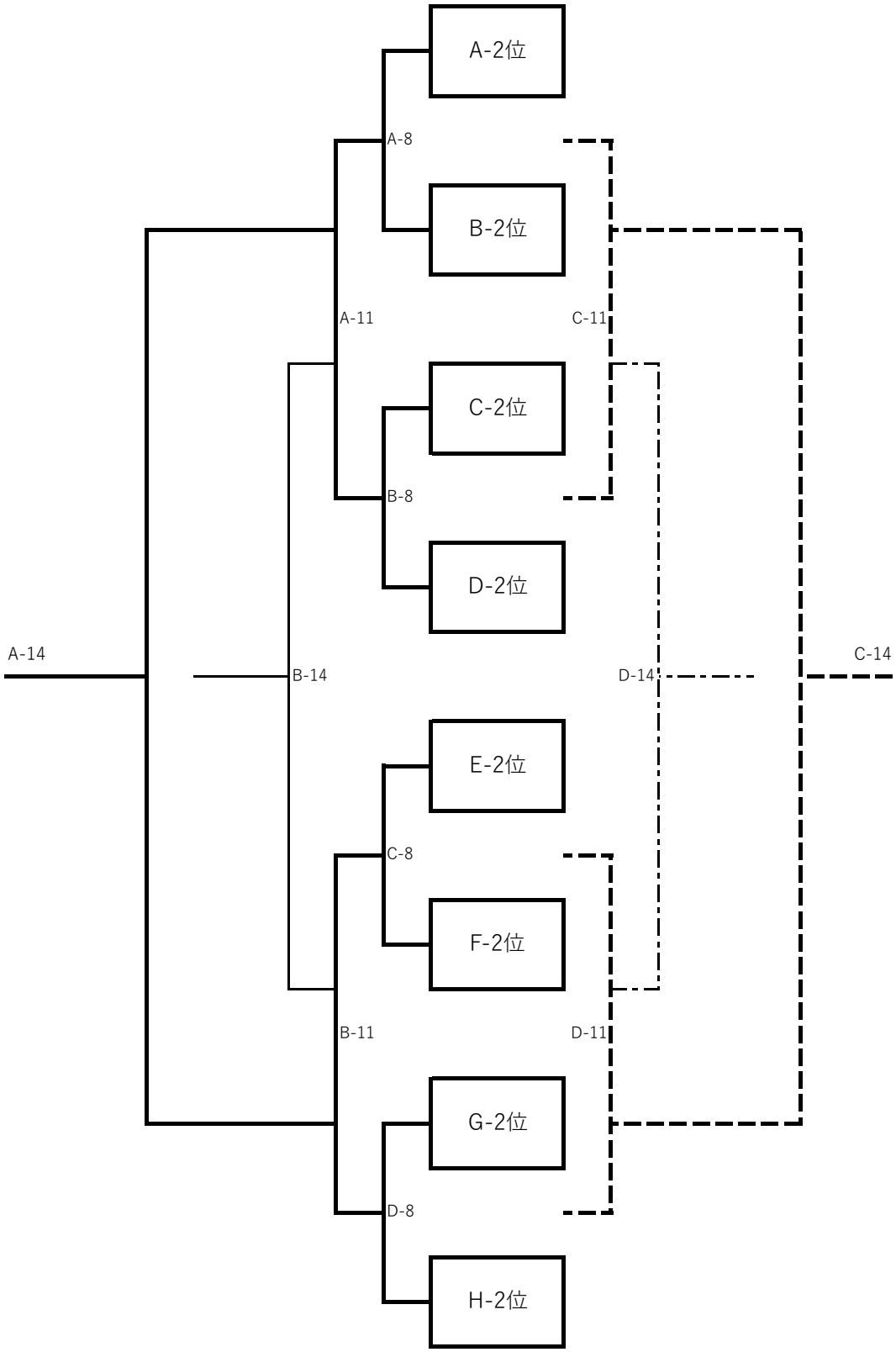

温泉カップトーナメント

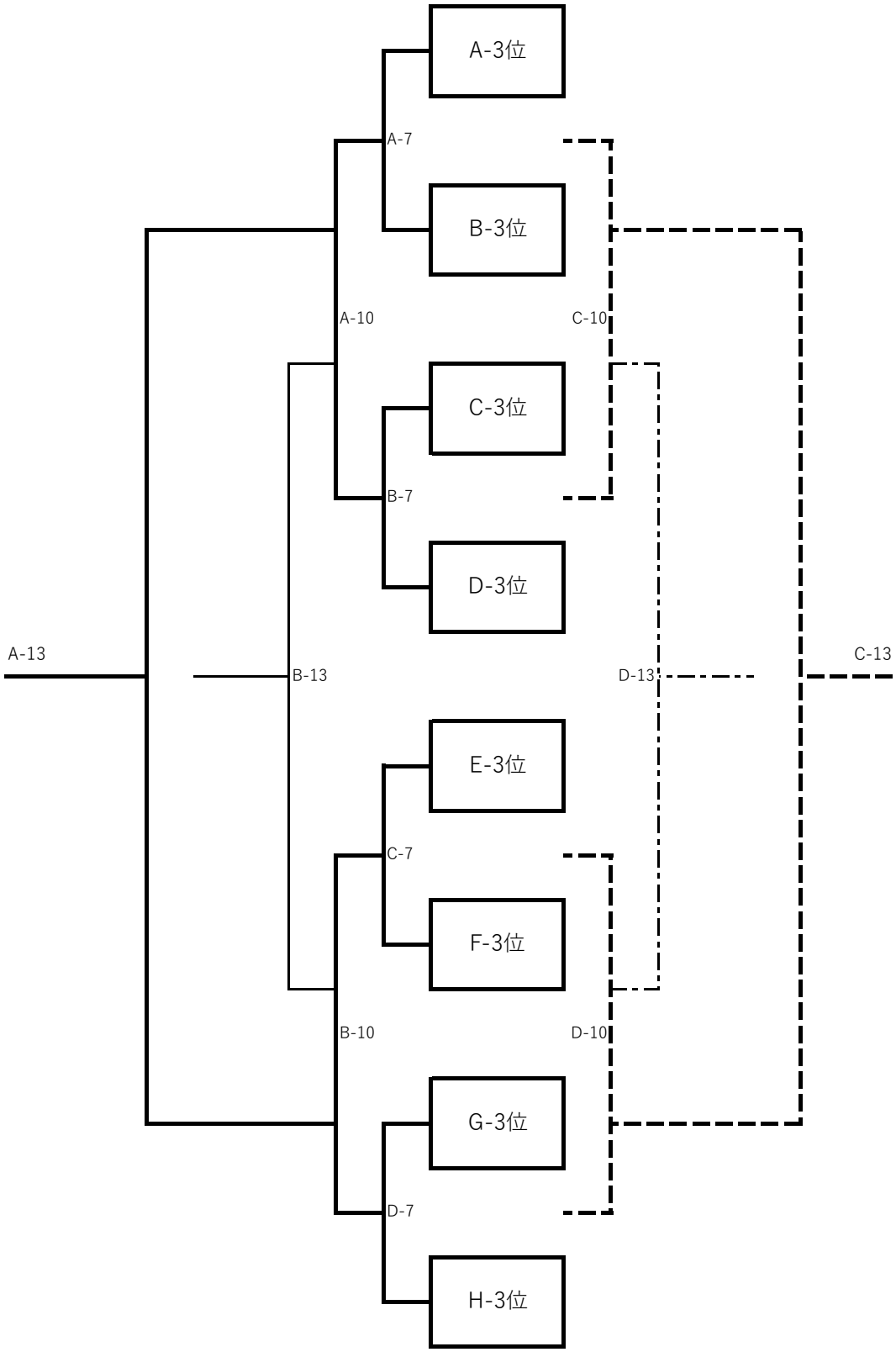

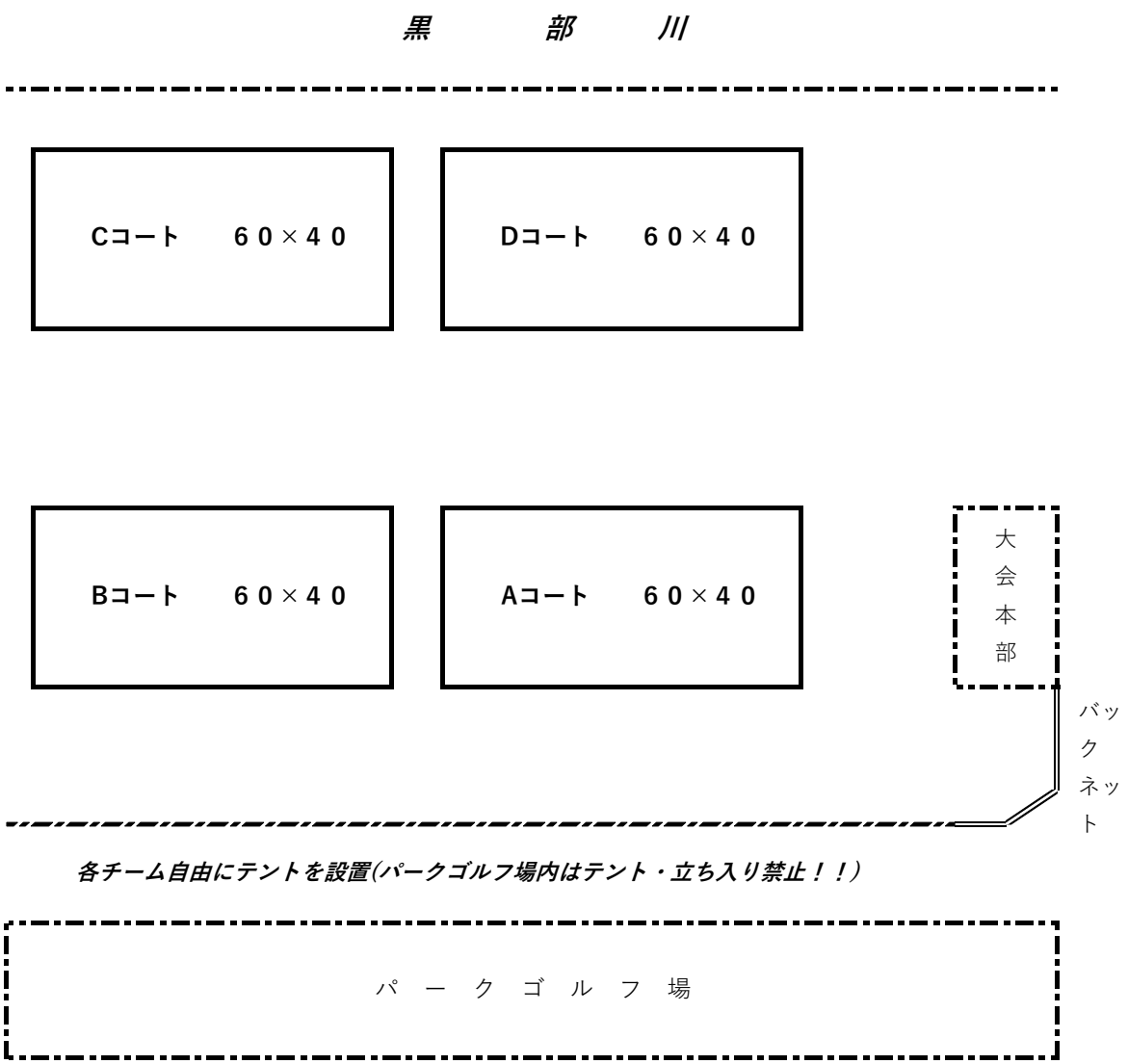

大会ルール

・日本サッカー協会８人制競技規則に順ずると共に1部ローカルルールを適用する。

ﾍﾟﾅﾙﾃｨｰﾏｰｸ（7ｍ）・ｾﾝﾀｰｻｰｸﾙ（半径7ｍ）

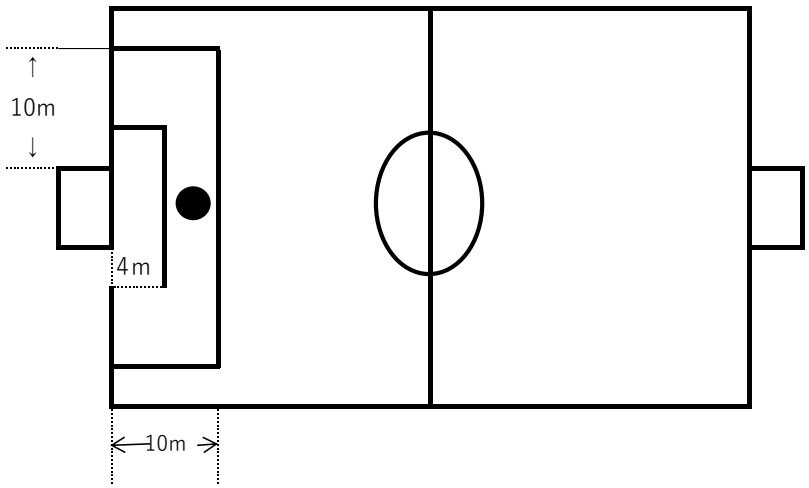

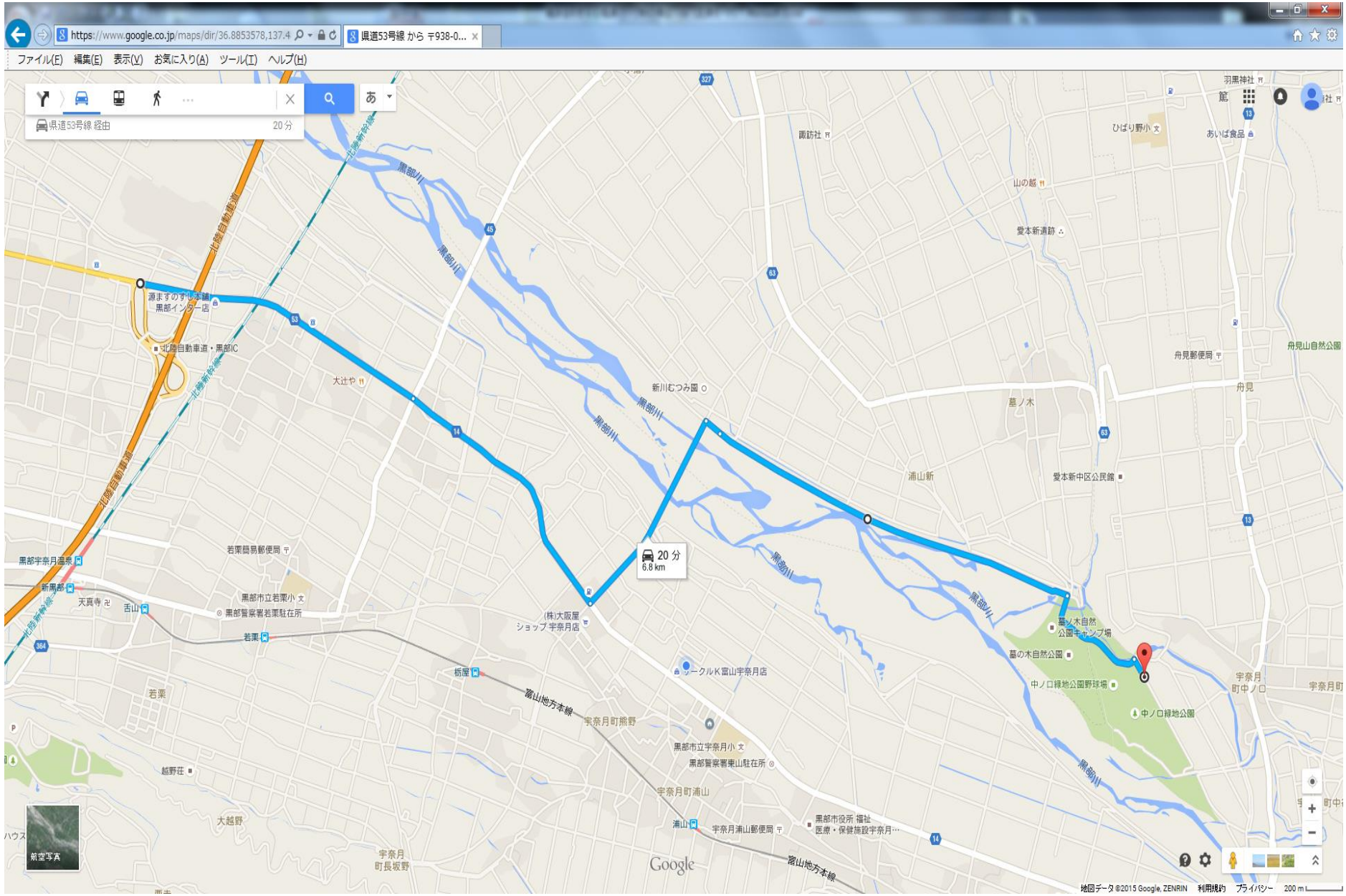
https://www.google.co.jp/maps/dir/36.8853578,137.4
県道53号線 から 〒938-0...
ファイル(F) 編集(E) 表示(V) お気に入り(A) ツール(T) ヘルプ(H)
県道53号線 経由
20 分
20 分
6.8 km
源ますのすし本舗 黒部インター店
北陸自動車道・黒部IC
北陸自動車道
北陸新幹線
黒部川
大辻や
新川むつみ園
若栗簡易郵便局
黒部市立若栗小
黒部警察署若栗駐在所
若栗
黒部宇奈月温泉
新黒部
天真寺
舌山
(株)大阪屋 ショップ 宇奈月店
ツークルK富山宇奈月店
栃屋
富山地方本線
宇奈月町熊野
黒部市立宇奈月小
黒部警察署東山駐在所
宇奈月町浦山
浦山
宇奈月浦山郵便局
黒部市役所 福祉 医療・保健施設宇奈月…
浦山新
愛本新中区公民館
墓ノ木自然 公園キャンプ場
墓の木自然公園
中ノ口緑地公園野球場
中ノ口緑地公園
宇奈月 町中ノ口
宇奈月町
舟見
舟見郵便局
舟見山自然公園
ひばり野小
あいば食品
羽黒神社
諏訪社
山の越
愛本新諏訪
墓ノ木
若栗
越野荘
大越野
宇奈月 町長坂野
航空写真
Google
地図データ ©2015 Google, ZENRIN 利用規約 プライバシー 200 m